2024年度関東学生バドミントン選手権大会 令和６年６月１７日

男子ダブルスＡ－１

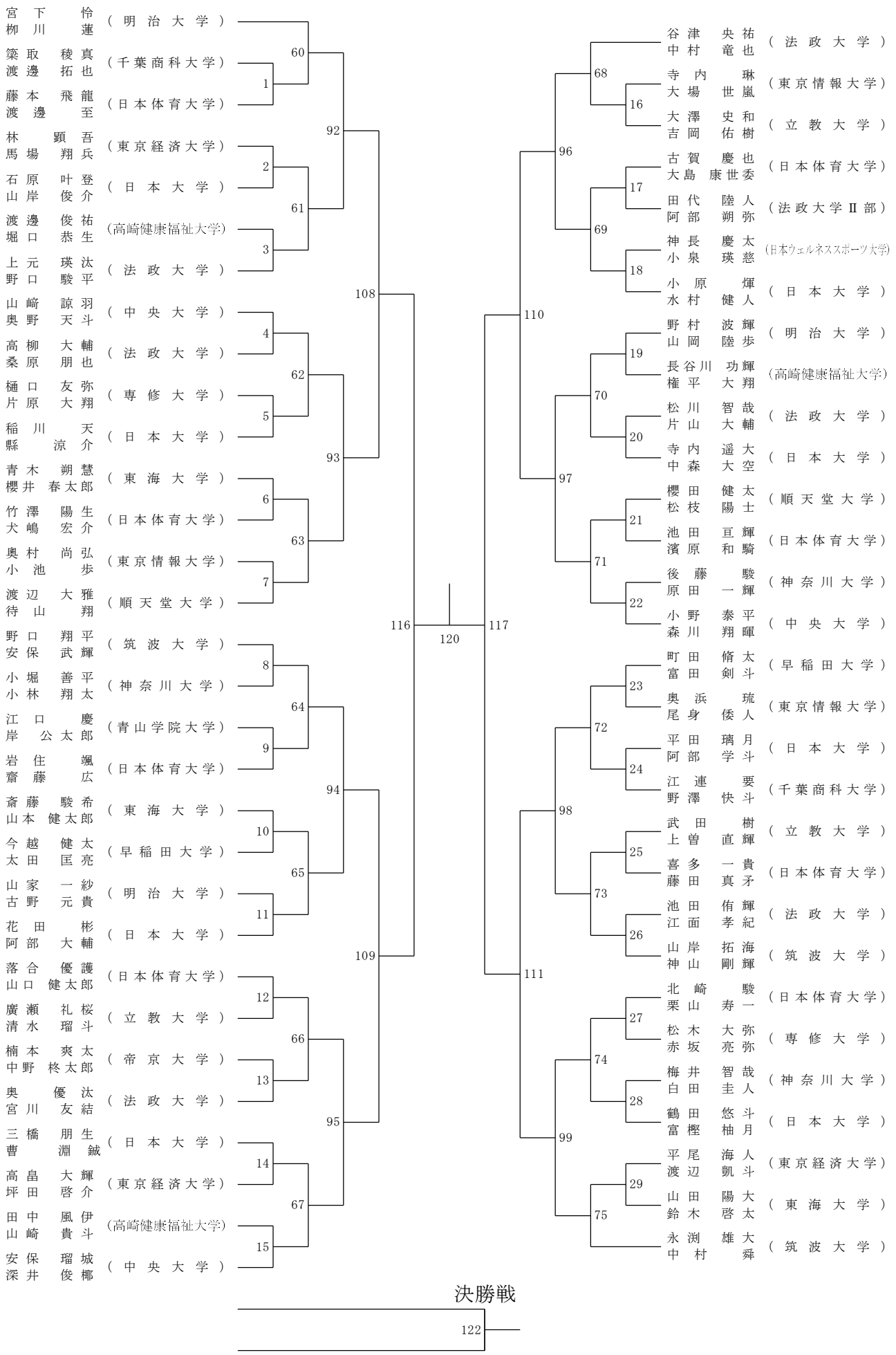

2024年度関東学生バドミントン選手権大会 令和６年６月１７日
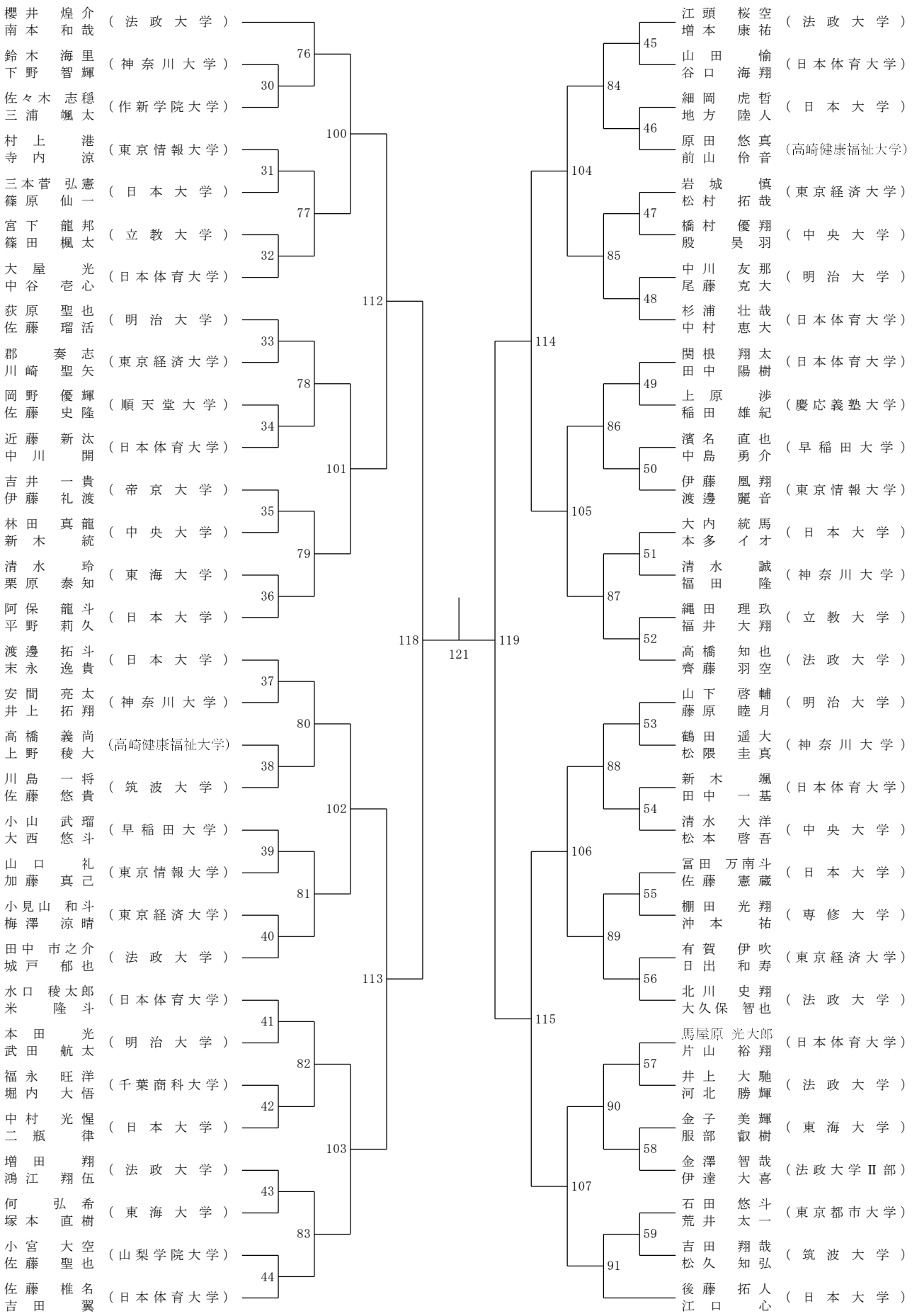
男子ダブルスＡ－２