２０２３年度関東学生バドミントン新人選手権大会個人戦

B男子ダブルスー１

平成３６年２月１９日

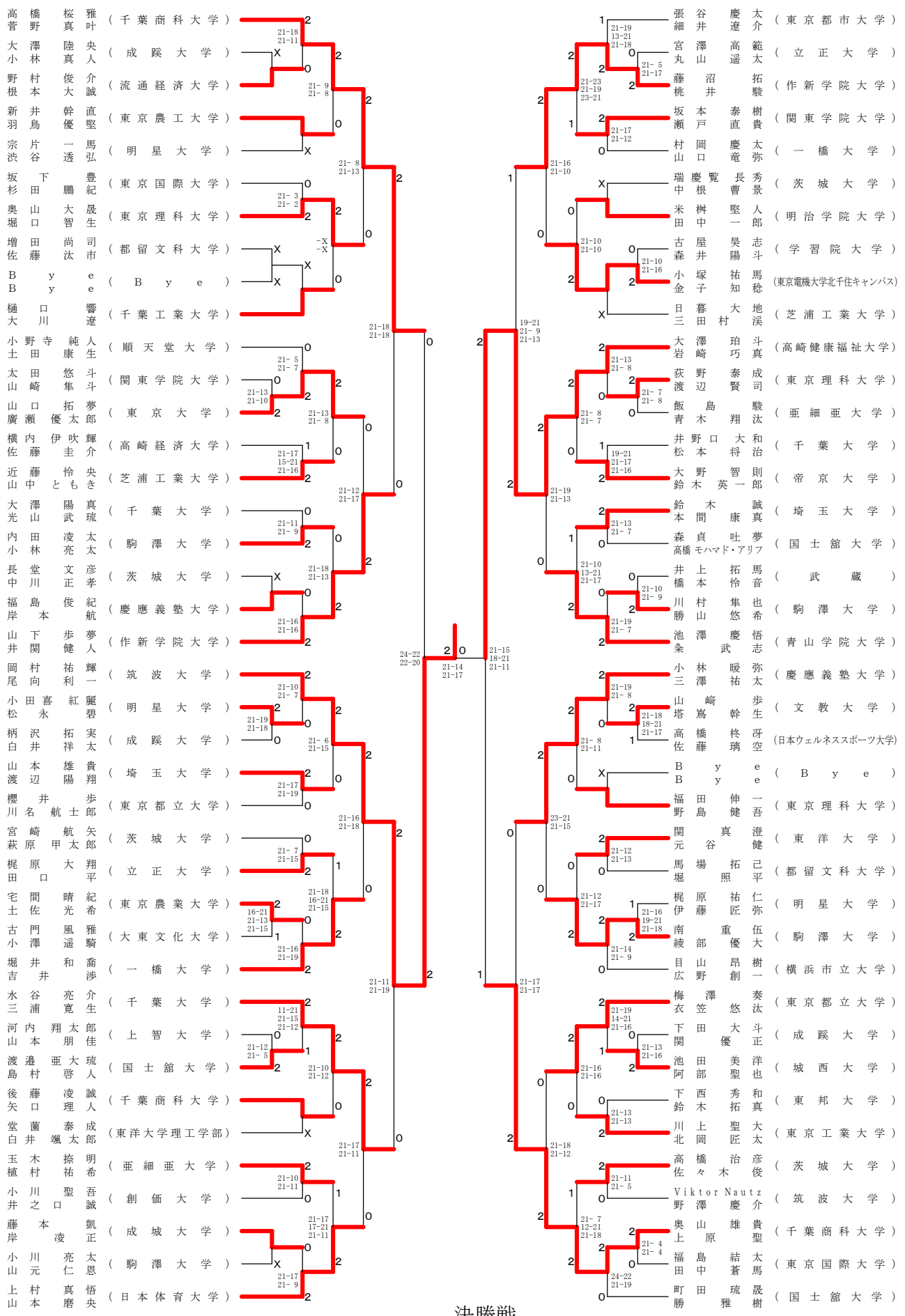

２０２３年度関東学生バドミントン新人選手権大会個人戦

B男子ダブルスー２
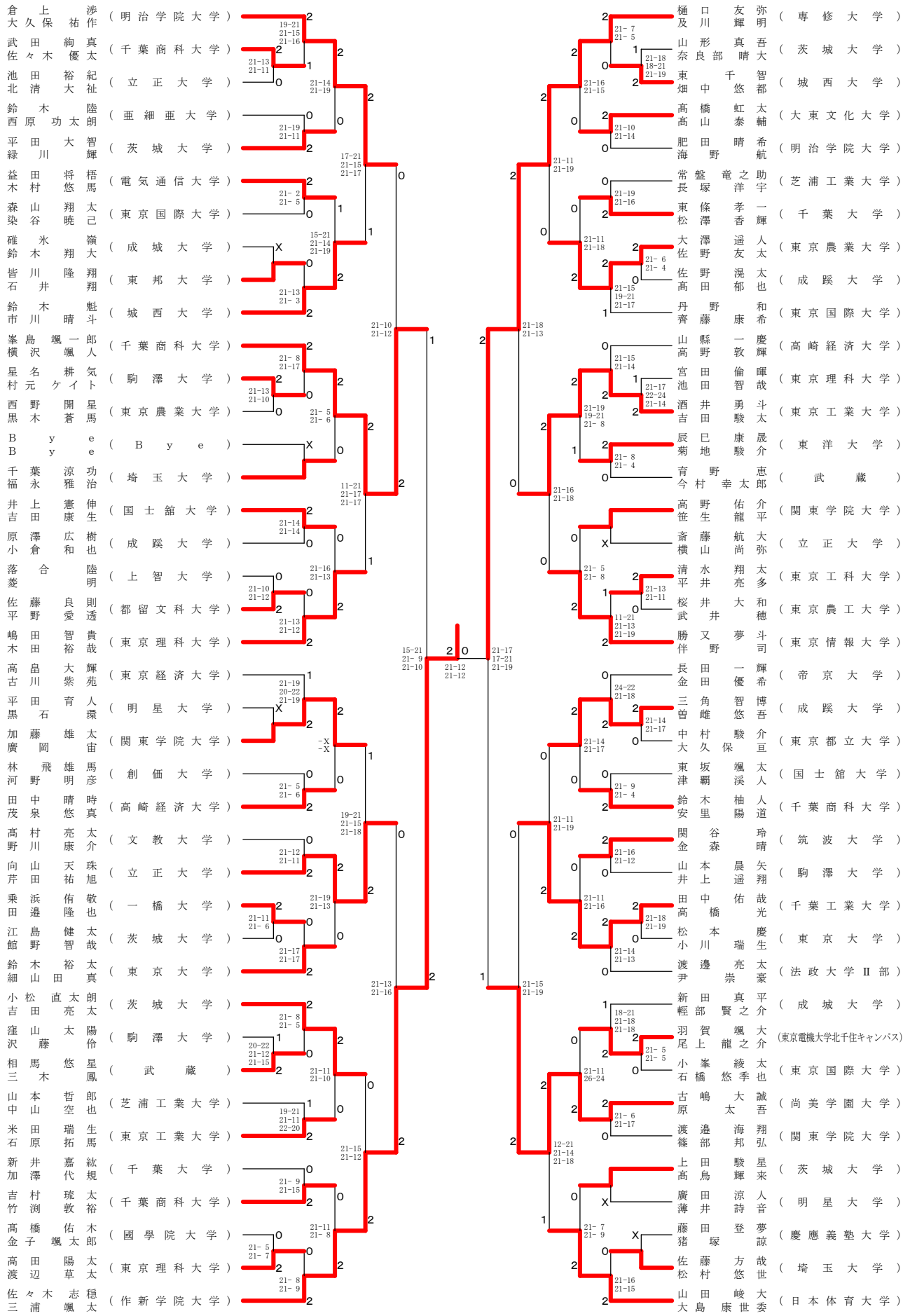
平成３６年２月１９日