2015年度 関東学生バドミントン新人選手権大会 個人戦

平成２７年１１月1日－１１月２９日　千葉ポートアリーナ他
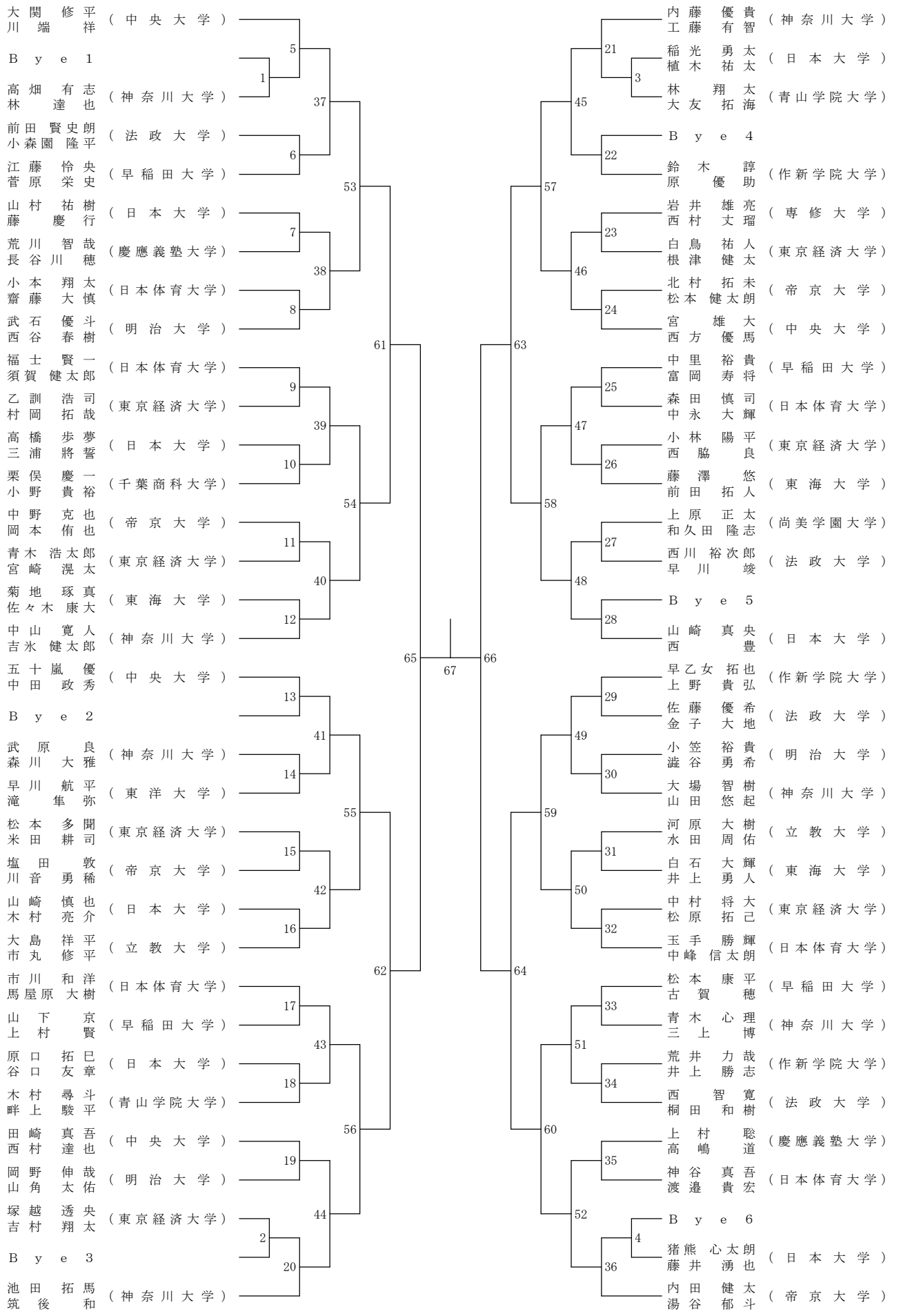
Aブロック男子ダブルス