平成２２年度関東学生バドミントン新人選手権大会

平成２２年１１月４日－１７日　所

Aブロック男子団体

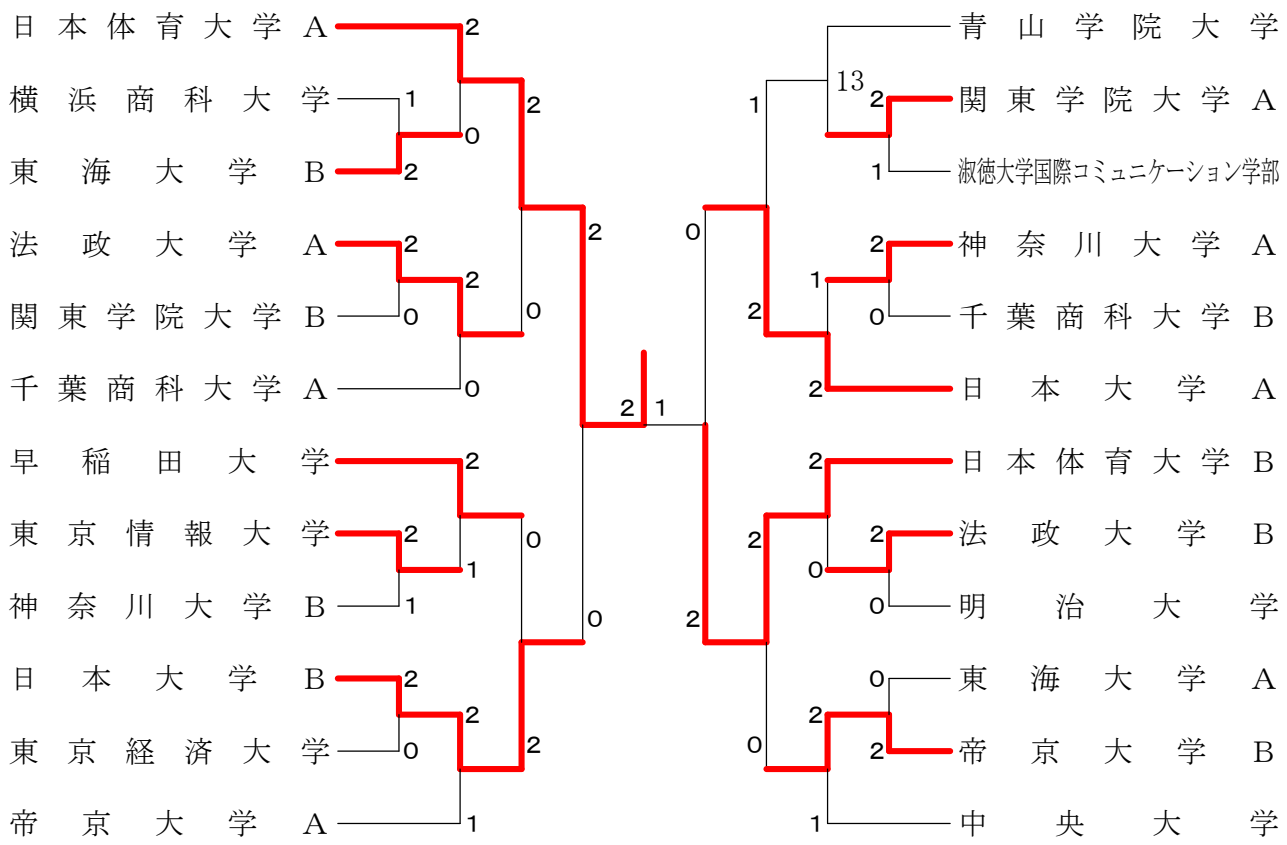
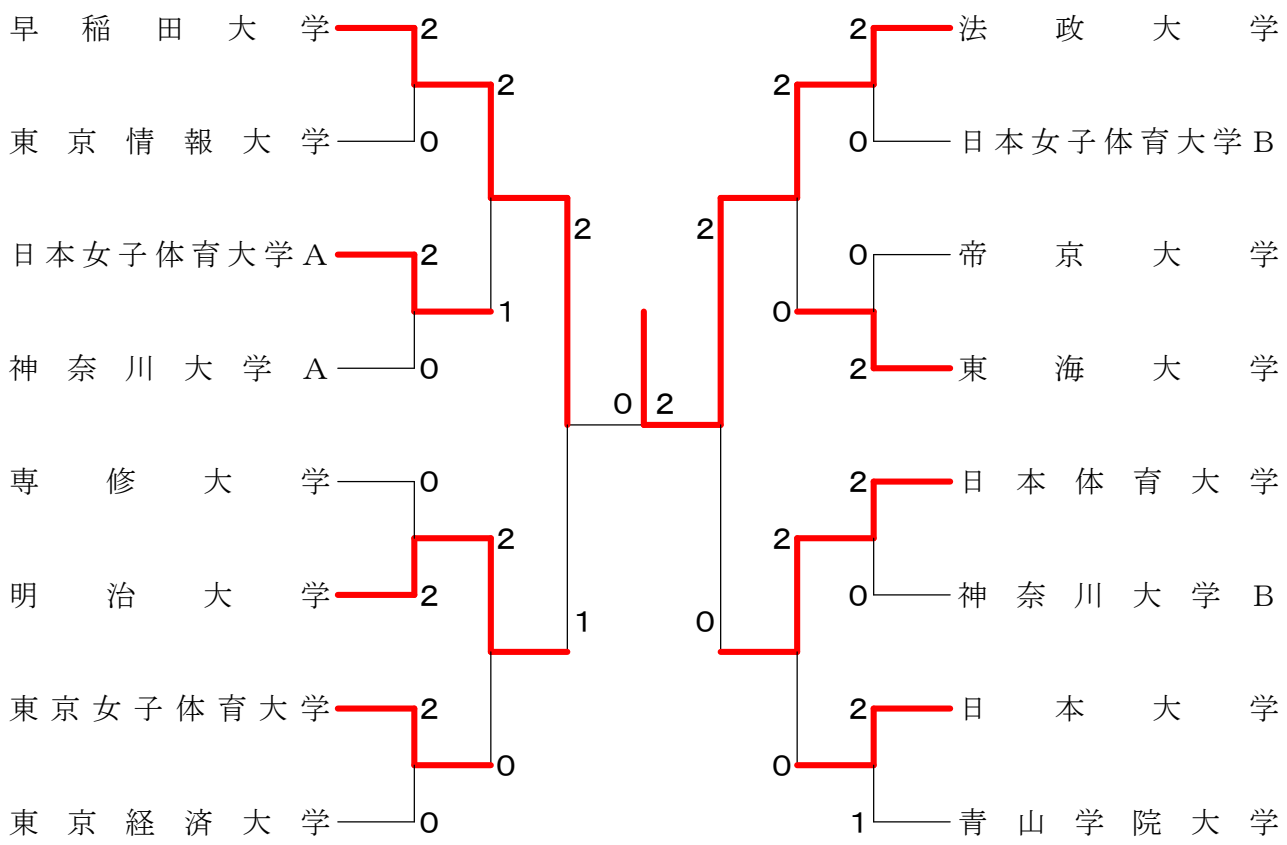
Aブロック女子団体